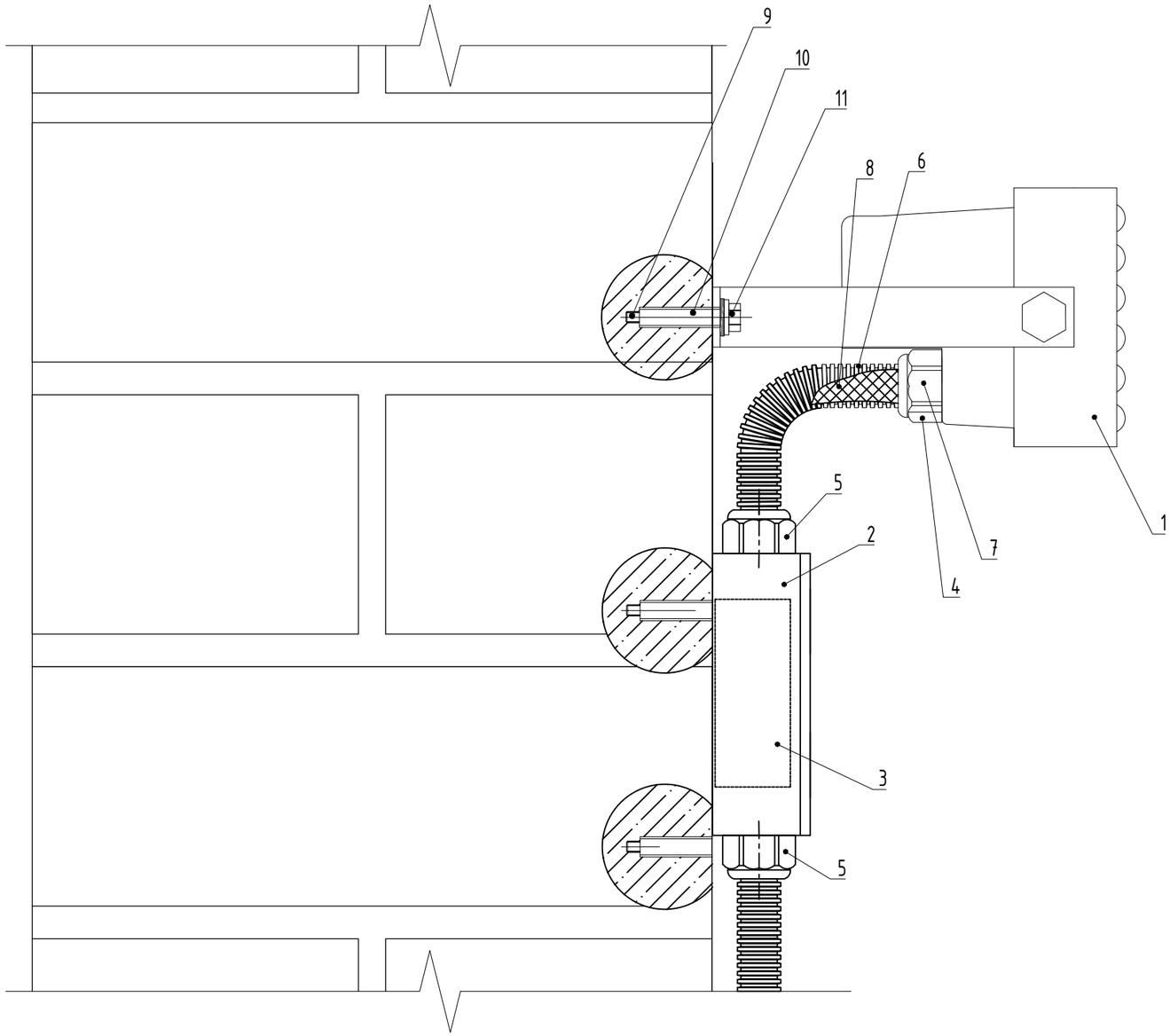

Монтажная схема крепления на химическом анкере

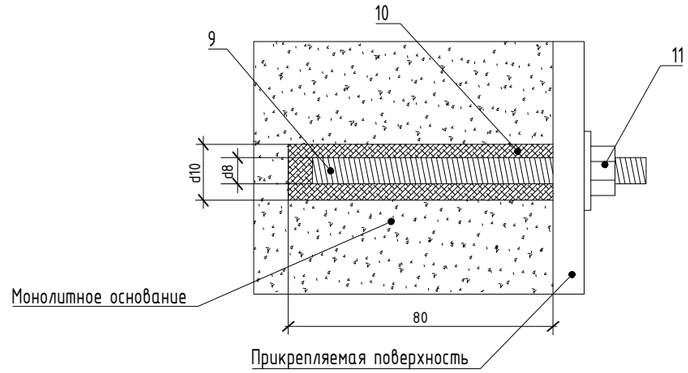

Монтаж химических анкеров производить в следующей последовательности:

1. *Просверлить буром или алмазной коронкой (согласовать с Заказчиком) отверстие d=10 мм и L=80 мм;*
2. *Продуть отверстие воздухом для освобождения от мусора и пыли;*
3. *Вкрутить (ЗАПРЕЩАЕТСЯ забивать молотком) с помощью установочного приспособления капсулу с химсоставом в очищенное отверстие;*
4. *Вкрутить (ЗАПРЕЩАЕТСЯ забивать молотком) с помощью шуруповерта или гаечного ключа резьбовую шпильку М8 в отверстие с химсоставом и оставить до полного отвердевания (время отвердевания приведено в таблице ниже);*
5. *После полного отвердевания с помощью гайки прикрепить насадку к основанию.*

Температура основания (°С)	Время отвердевания (мин.)
-5..0	240
0..+10	45
+10..+20	20
>+20	10

ВНИМАНИЕ: время отвердевания указано для монтажа в сухие отверстия, оно удваивается в случае монтажа во влажные отверстия.

Поз. обозначения	Наименование	Кол-во
1	Светодиодный прожектор	1 шт.
2	Коробка распределительная LWBA-R15	1 шт.
3	Устройство защиты ограничительного типа УЗП	1 шт.
4	Гермоввод комплектный	1 шт.
5	Вводная муфта для гофрированных труб	2 шт.
6	Металлорукав металлополимерный гибкий, герметичный	по плану
7	Кабель с медными жилами	по плану
8	Герметик кабельных вводов Stopaq FN 2100	0,05 кг.
9	Резьбовая шпилька оцинкованная М8х110	5 шт.
10	Химический анкер М8	5 шт.
11	Самоконтрящаяся гайка оцинкованная М8	5 шт.

Примечания

1. *Внешний вид оборудования может отличаться. Приведено для справки.*
2. *Оставить запас кабеля на разделку не менее 0,5 м.*
3. *Выполнить маркировку кабеля согласно принципиальной схемы.*
4. *Применять герметик кабельных вводов при температуре окружающей среды от -10 град С.*

Согласовано

Взам. инв. N

Подпись и дата

Инв. N подл

Изм.	Кол.уч.	Лист	N док.	Подпись	Дата
Разработал		Павлов			06.25
Проверил		Белоусов			06.25
Н.контроль		Белоусов			06.25
ГИП		Павлов			06.25

НИИОПБ-04/2025-ТБ-РД-СЭ1

Выполнение работ по разработке проектно-сметной документации на оснащение объектов транспортной инфраструктуры техническими средствами обеспечения транспортной безопасности, предусмотренных планами обеспечения транспортной безопасности объектов транспортной инфраструктуры

Путепровод через а/дорога, ж/д дорога на км 33+643 автомобильной дороги Георгиевск - Новопавловск (в границах Ставропольского края)

Стадия	Лист	Листов
Р	12	

Схема установки светодиодного прожектора на монолитном основании

НАУЧНО-ИССЛЕДОВАТЕЛЬСКИЙ ИНСТИТУТ ПО ОБЕСПЕЧЕНИЮ ПОЖАРНОЙ БЕЗОПАСНОСТИ

Формат А3